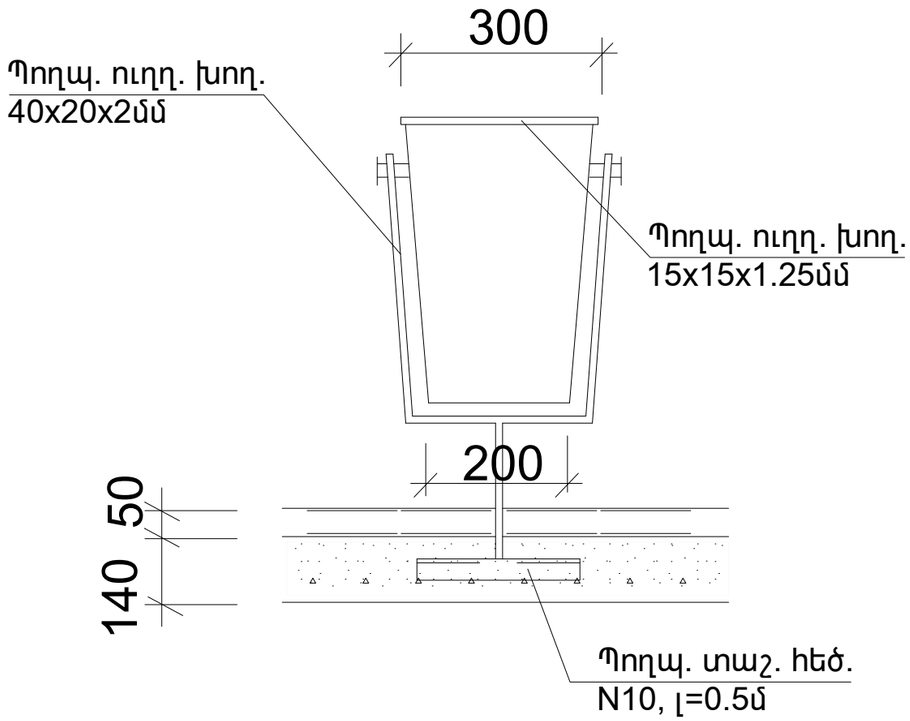

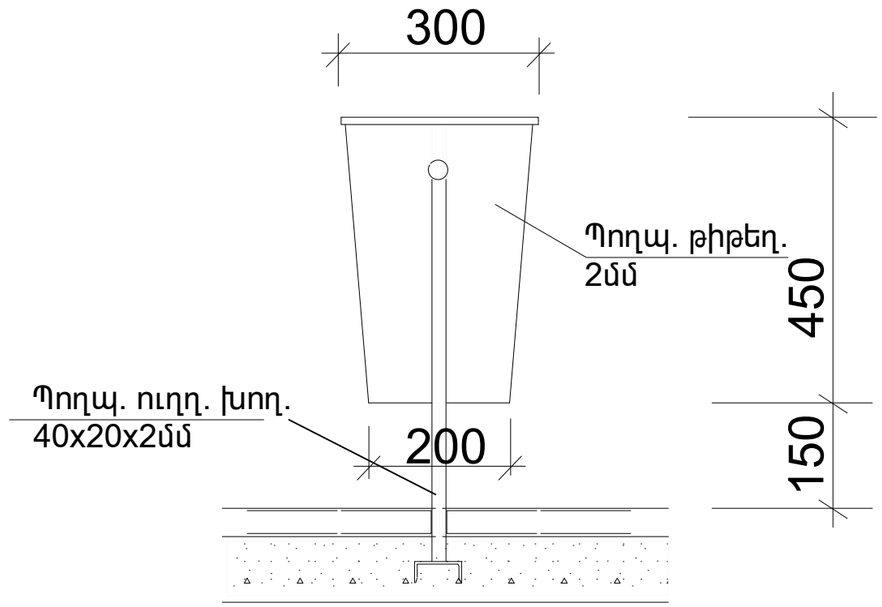

Հ/Հ	ԷԼԵՄԵՆՏԻ ԱՆՎԱՆՈՒՄԸ	ԵՐԿԱՐՈՒԹ. /մմ/	ՔԱՆԱԿԸ /հատ/	ԸՆԴ. ԵՐԿԱՐՈՒԹ. /մ/	ՔԱՇԸ /կգ/
	ԱՂԲԱՄԱՆ (0.30x0.20x0.40 մ)				
1.	Պողպ. ուղղ. խող. 40x20x2մմ	1400	1.0	1.40	2.45
2.	Պողպ. թիթեղ. 2մմ		0.67 $մ^2$		10.45
3.	Պողպ. տաշ. հեծ. N10, լ=0.4մ	400	1	0.40	4.00
4.	Պողպ. ուղղ. խող. 15x15x1.25մմ	300	4.0	1.2	0.64
5.	Պողպ. մասերի ներկում 2 անգամ		1.56 $մ^2$		
6.	Հիմքերի բետոնացում Բ15 բետոնով		0.18 $մ^3$		
7.	Խճի տոփանում հիմքերի տակ 70 մմ		0.04 $մ^3$		
8.	Հիմքերի համար խրամուղու քանդում		0.20 $մ^3$		
9.	Ավելորդ հողի տեղափոխում 15 կմ		0.20 $մ^3$		

ԾԱՆՈԹՈՒԹՅՈՒՆ

1. Մետաղական մասերը յուղաներկել 2 շերտ:
2. Բոլոր եռակցումները իրականացնել համաձայն գործող շինարարական նորմերի:

ՊԱՇՏՈՆ	ԱՆՈՒՆ, ԱԶԳԱՆՈՒՆ	ՍՏՈՐԱԳՐ.	ԱՄԻՍ
ՏՆՕՐԵՆ	Հ. Օհանյան		
ՆԱԽԱԳԾԵՑ	Հ. Օհանյան		

ԱՐՇԱԿՈՒՆՅԱՑ ՓՈՂՈՑԻ 54/3 ՇԵՆՔԻ ԲԱԿԱՅԻՆ ՏԱՐԱԾՔԻ ՀԻՄՆԱՆՈՐՈԳՄԱՆ ՆԱԽԱԳԻԾ

ՃԱՐՏԱՐԱՊԵՏԱՇԻՆԱՐԱՐԱԿԱՆ ՄԱՍ

ՓՈՒԼ	ԹԵՐԹ	ԹԵՐԹԵՐ
ԱՆ	ՃԾ-12	14

ՃԱՂԱՇԱՐ

«ՕՀԱՆՅԱՆ ԻՆԴԱՍԹՐԻԶ» ՍՊԸ

Ohanyan Industries